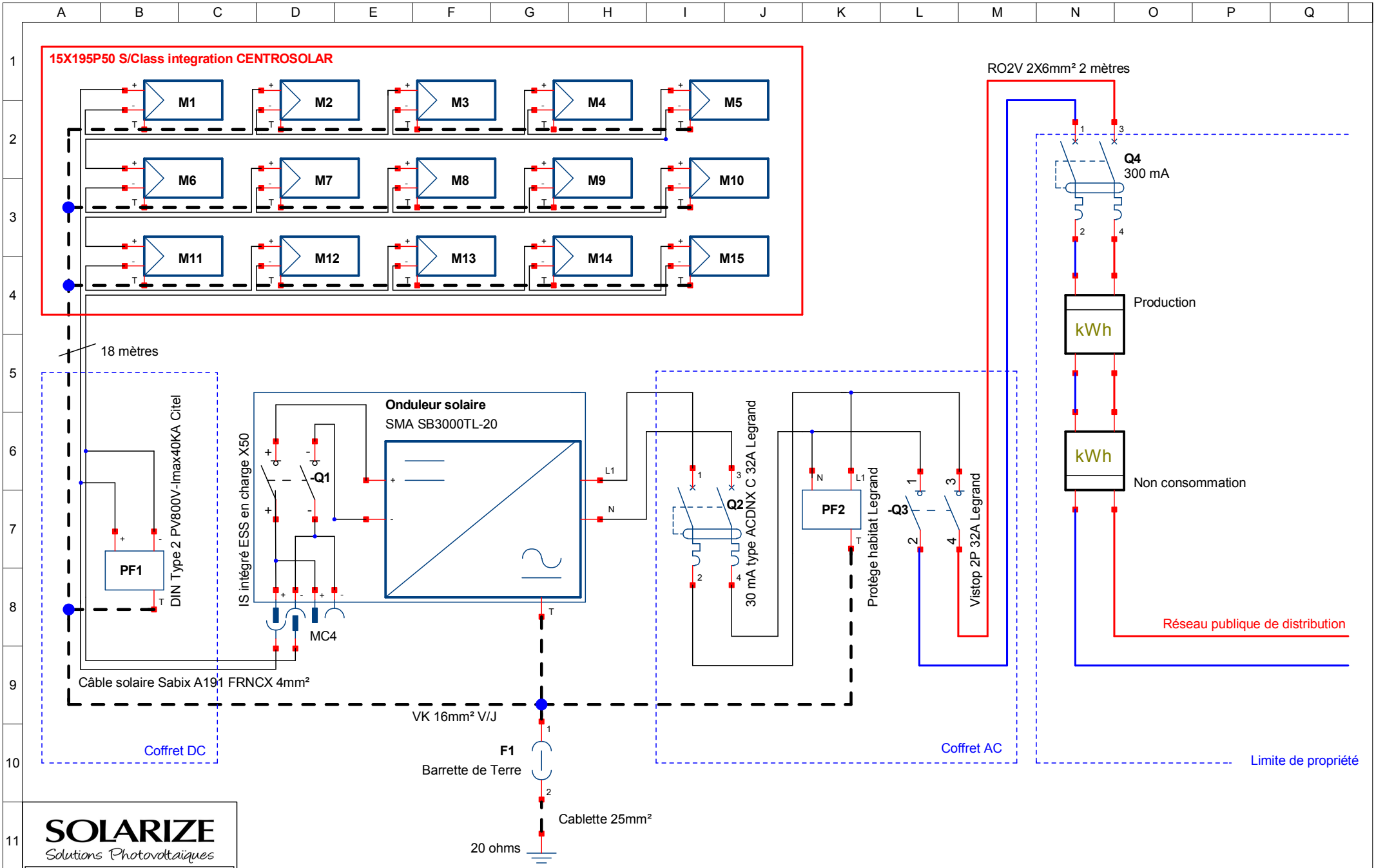

SOLARIZE
Solutions Photovoltaïques
2 Sol du Comte 31310 RIEUX-VOLVESTRE
Tel: 0561987144 - Fax: 0972125487
Email: contact@solarize.fr - Site: www.solarize.fr
SARL unipersonnelle au capital de 7000€
SIRET: 518 969 944 00017 - NAF: 4321A

GENERATEUR PHOTOVOLTAIQUE - SOLARIZE / CENTROSOLAR001

Puissance: 2925 Wc - Intégré au bâti et raccordé réseau / Vente en totalité

Dessiné le 16/07/2010
Par DELAS Bruno

01 / 01